UNA LARGA HISTORIA DE ÉXITOS COMPROBADOS

TORRETAS

Akron Brass, lidera la industria del diseño y producción de torretas para vehículos utilizados en la extinción de incendios en aeronaves *(Aircraft Rescue Fire Fighting (ARFF))*, con una larga historia de éxitos comprobados. Esto se remonta a la década de los sesenta, cuando las torretas Akron, utilizadas en pruebas de motores de cohetes, apoyaban el desarrollo del Programa Espacial Americano *(American Space Program)*. Muchas de estas torretas todavía se encuentran en uso en la actualidad.

Versiones posteriores incluyeron las primeras Torretas de Amortiguador y Techo controladas electrónicamente a través de un joystick, las mismas que superaban las especificaciones de rendimiento de la Fuerza Aérea de los Estados Unidos, del FAA Advisory Circular y del Estándar 414 de NFPA .

Las torretas modernas son diseñadas por ingenieros a través de herramientas computarizadas que analizan las distintas alternativas de diseño para poder determinar el diseño ideal. El resultado es una torreta más duradera, con menos del 40% de los componentes que utilizan otros modelos en el mercado.

Cada Torreta de Akron es sometida a pruebas hidrostáticas y de flujo para verificar la calibración del flujo y su funcionamiento. De esta manera, Akron garantiza un rendimiento superior, durabilidad comprobada y confiabilidad, apoyados por un efectivo Servicio al Cliente y Apoyo Técnico.

"Cuando Akron recibe una orden para fabricar una Torreta para un vehículo ARFF, casi siempre se requiere de una ingeniería especial. Nos enorgullecemos porque podemos proporcionar un diseño a medida que satisface las distintas necesidades a nivel mundial."

Mike Kardohely
Ingeniero de Producto
10 años

TORRETAS PARA AMORTIGUADOR

Las torretas para amortiguador de Akron® son torretas sin aspiración de aire para ser utilizadas con agua o espumas clase A & B. Han sido diseñadas para combatir varios tipos de incidentes tácticos incluyendo los de campo abierto, arbustos, aeronaves, derrames de combustible y fuegos en vehículos.

TORRETAS PARA AMORTIGUADOR ARFF

3465 Torreta para Amortiguador de Aeronaves

Diseñada para extinguir el fuego en aeronaves donde se requiere velocidad de aplicación y oscilación automática.

- Rotación horizontal de 180° controlada electrónicamente, con una operación de barrido más suave y eficáz
- Operación vertical y control de patrón neumáticos
- Servomotor de transmisión directa para mayor durabilidad
- Conexión de entrada victaúlica
- Flujos: 60, 95, 125, 150, 200, 250, 300, y 500 gpm (230, 360, 475, 550, 750, 950, 1140 y 1900 lpm)- Se debe especificar
- Control de patrón a través de joystick con trayectoria vertical de 45° sobre y 20° bajo el horizontal
- 300 gpm (1140 lpm) alcance de chorro directo sobre los 200', alcance del patrón disperso de 75' de largo x 50' de ancho.
- Joystick montado sobre la consola controla el patrón de descarga y la posición del pitón y sobrecontrol de oscilación de emergencia (disponible en diseños vertical y horizontal)
- Oscilación automática ajustable con un barrido de hasta 180° con retroalimentación de posición
- A través de la caja de control se puede controlar la velocidad de rotación y oscilación
- Supera las especificaciones NFPA 414 & FAA
- Peso del joystick: 8 lbs./3.6 kg.
- Peso de la torreta: 35 lbs./15.8 kg

Se debe especificar:

- 12 o 24 voltios
- Cableado de 8', 12' o 25' (2.4, 3.7, 7.6 m)
- Pitón para Polvo Químico - Modelo 3296

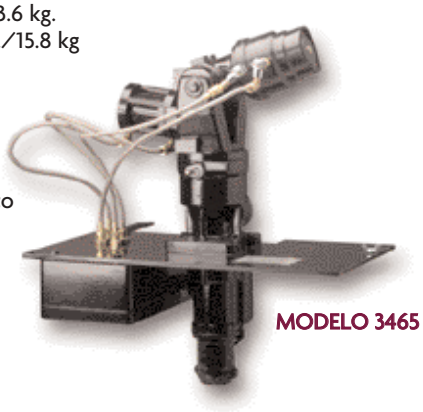

MODELO 3465

MODELO 3465
Joystick Montado Sobre Consola (Orientación Vertical)

MODELO 3296

TORRETA ELECTRICA PARA AMOTIGUADOR FIREFOX™, A CONTROL REMOTO

El Monitor FireFox cien por ciento Electrónico de Akron, es un monitor de conducto único de agua, a control remoto y de alta tecnología. El Monitor FireFox ha sido diseñado para satisfacer las diferentes necesidades de agua, espuma, Sistema de Espuma de Aire Comprimido y polvos químicos. Este monitor versátil puede ser utilizado para aplicaciones en vehículos ARFF y aplicaciones de deshielo* Para mayor información sobre el producto ver pgs. 38-39.

3463 Monitor FireFox a Control Remoto

- Construcción liviana durable en Pyrolite®
- Trayectoria horizontal de 180° con paradas ajustables en +/- 90°
- Trayectoria vertical de 320° (de +90° a -45°) con paradas ajustables en +45° y -20°
- Paquete electrónico garantizado
- Aletas rotativas fundidas para un flujo más eficáz
- Peso: 31 lbs. (14 kg.)

Opciones de Pitones:

- Difusor de Flujo Fijo de 150, 200, 250, 300 & 500 gpm (550, 750, 950, 1140 & 1900 lpm)
- Pitón de Flujo Fijo con patrón dispersador plano de 250, 300 y 500 gpm (950, 1140 y 1900 lpm) para
- Aplicaciones Militares y Comeciales
- Pitón de Polvos Químicos
- Tubo de Espuma – Contactar a Servicio al Cliente

Se debe especificar al ordenar:

- 12 o 24 Voltios
- Válvula Eléctrica de 2"
- Oscilación Automática y Retracción

*Se debe especificar para aplicación de deshielo

Ver página 45 para información sobre los accesorios eléctricos del monitor

MODELO 3463
Visto con Pitón Eléctrico FireFox, Modelo 3293

Joystick para Válvula Eléctrica

PITON DE POLVO QUIMICO

3296 Pitón de Polvo Químico

Diseñado para ser montado sobre una T de salida para Torreta de Amortiguador Modelo 3465

- Articulaciones giratorias duales para operar el pitón con mayor facilidad
- Descarga estándar de 16 lbs. (7.3 kg) por segundo- otros rangos disponibles
- También se acopla a la Torreta de Techo Modelo 3460
- Peso: 5 1/2 lbs. (2.6 kg)

TORRETAS DE TECHO

Las Torretas de Techo Akron® ofrecen mayor confiabilidad y rendimiento insuperado en situaciones cuando algo menos que lo mejor no es una opción. Las Torretas Akron vienen en una variedad de diseños para techo y flujos, ya sea aspirados y no-aspirados, todos con controles de fácil uso desde dentro de la cabina del camión. Ofrecen control con *joystick* y oscilación automática ajustable con cobertura superior de por lo menos 210°. Todas las unidades cumplen con requerimientos NFPA 414 y FAA y están disponibles en 12 y 24 voltios, con anulación manual de todas las funciones dentro de la cabina.

- Entrada Victaulic de 5”
- Disponible en tres diseños para techo:
- Tipo I – Montaje colgante de techo
- Tipo II- Montaje de descarga de techo
- Tipo III. Montaje completamente transportable
- Pitón para químicos secos – Opcional
- Varias opciones de chorro, dual y único
- 12 o 24 voltios- Debe especificar

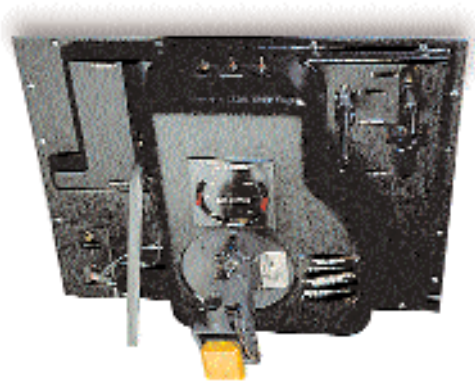

Alineador de Torreta para Techo Tipo I o II típicos como son vistos desde dentro de la cabina desde el asiento del operador.

TORRETAS ELÉCTRICAS PARA TECHO

3467 Torreta Eléctrica para Techo
Disponible en diseño Tipo I o II con Modelo 3295 opcional

- Pitón para Químicos Secos.
- Flujos disponibles:
  - 250/500, 375/750, 400/800, 600/1200 y 750/1500 gpm (950/1900, 1420/2900, 1525/3030, 2250/4500 y 2900/5700 lpm)
- Desplazamiento horizontal:
  - Tipo I: 12V 240°; 24V 210°
  - Tipo II: 210°
- Desplazamiento vertical:
  - Tipo I: 12V 45° hacia arriba hasta 20° hacia abajo, 24V 45° hacia arriba hasta 15° hacia abajo
  - Tipo II: 45° hacia arriba hasta 15° hacia abajo
- Peso: 210 lbs. (95kg)

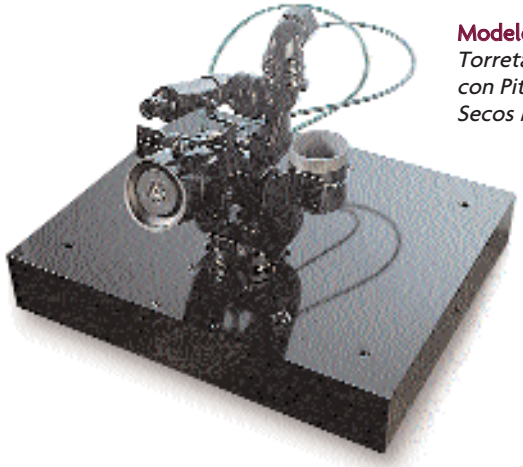

Modelo 3467
Torreta Eléctrica para Techo con Pitón para Químicos Secos Modelo 3295

3367 Torreta de Techo con Aspiración de Aire
Disponible en Tipo I, II o III, con Modelo 3295 opcional Pitón para Químicos Secos.

- Flujos disponibles:
  - 375/750, 400/800, 500/1000, 600/1200 y 750/1500 gpm (1420/2900, 1525/3030, 1900/3800, 2250/4500 y 2900/5700 lpm)
- Desplazamiento horizontal: 210°
- Desplazamiento vertical : 45° hacia arriba hasta 15° por abajo
- Peso: 250 lbs. (113 kg)

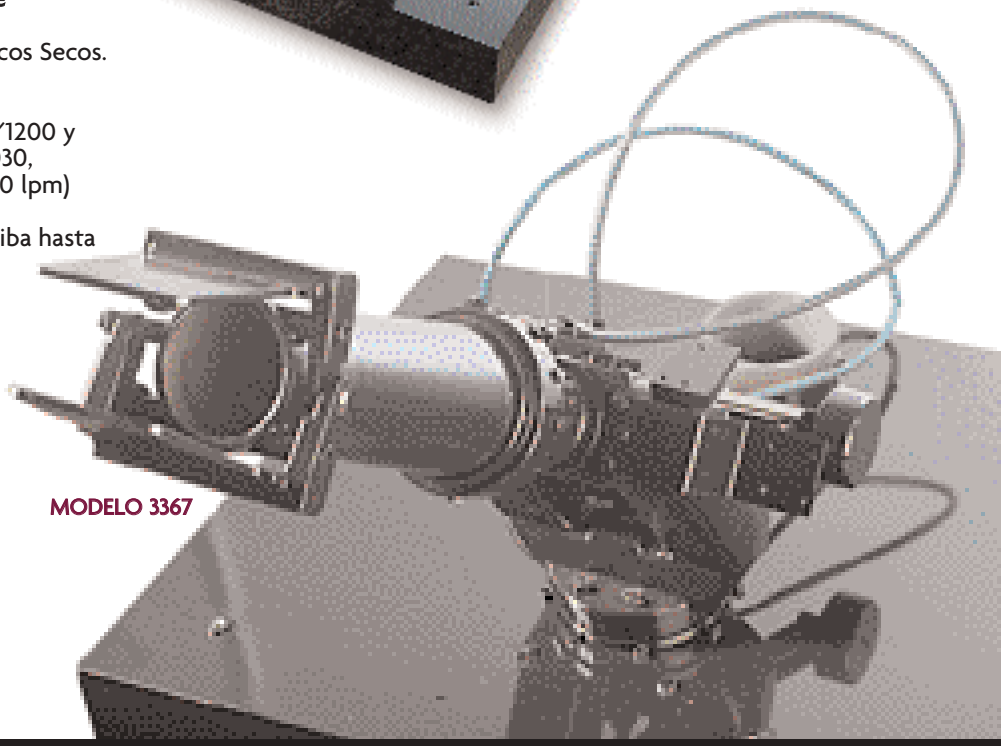

MODELO 3367

TORRETAS MANUALES PARA TECHO

Con todas las características de las Torretas Eléctricas para Techo en una torreta de operación manual. Todas las Torretas Manuales tienen una descarga al pulsar un botón con una luz indicadora de "Valve Open" (Válvula Abierta).

3468 Torreta Manual para Techo (Tipo I & II)
- Con características del Modelo 3467, con operación manual
- Modelo 3295 Pitón para Químicos Secos - Opcional

3368 Torreta Manual para Techo con Aspiración de Aire (Tipo I & II)
- Con características del Modelo 3367, con operación manual.
- Modelo 3295 Pitón de Químicos Secos opcional en unidades con flujo de 1000 gpm (3800 lpm) o menos

3460 Torreta para Techo con Pitón Integral (Tipo I)

Torreta con control manual tanto para control manual de patrón y dirección con pitón no aspirado diseñado para uso de la mayoría de auto-bombas. Las unidades tienen una palanca separada para control de patrón y un interruptor para control de descarga montado al extremo de la manija de control.

- Flujo estándar: 500 gpm (1900 lpm), flujos opcionales: 250, 400 y 450 gpm (950, 1525 y 1700 lpm)
- Desplazamiento horizontal hasta 340°
- Desplazamiento vertical +45° hasta –20°
- Dientes giratorios para mejor eficiencia de dispersión
- Pitón para Químicos Secos Modelo 3296- Opcional
- Entrada hembra 1 1/2" NPT debajo de la placa de montaje
- Altura: 13 1/2" (sobre la placa), ancho: 14", largo: 15 1/2" (excluyendo el cable de control de patrón)
- Peso: 105 Bs. (47.6 kg)

MODELO 3460
(picture) Torreta para Techo con Pitón Integral mostrado con Pitón de Químicos Secos, Modelo. 3296

Control de patrón dentro de la cabina.

PITÓN PARA QUÍMICOS SECOS

3295 Pitón para Químicos Secos
- Diseñado para acoplarse a torretas de techo con y sin aspiración de aire
- Articulación giratoria doble para fácil operación de la torreta.
- Descarga estándar: 16 lbs. (7.27 kg) por segundo (otras descargas disponibles)
- Buen alcance y patrón
- Pitón extendido para torretas con aspiración de aire
- Peso: 5 1/2 lbs. (2.6 kg)

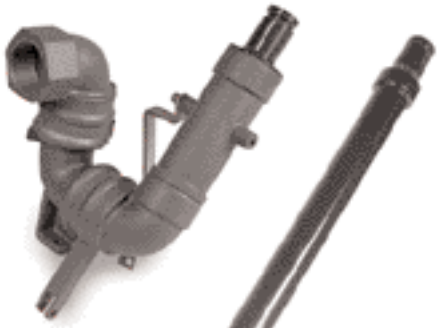

MODELO 3295
Pitón Para Químicos Secos, para Modelos 3467 o 3468

MODELO 3295
Pitón para Químicos Secos para Modelos 3367 o 3368